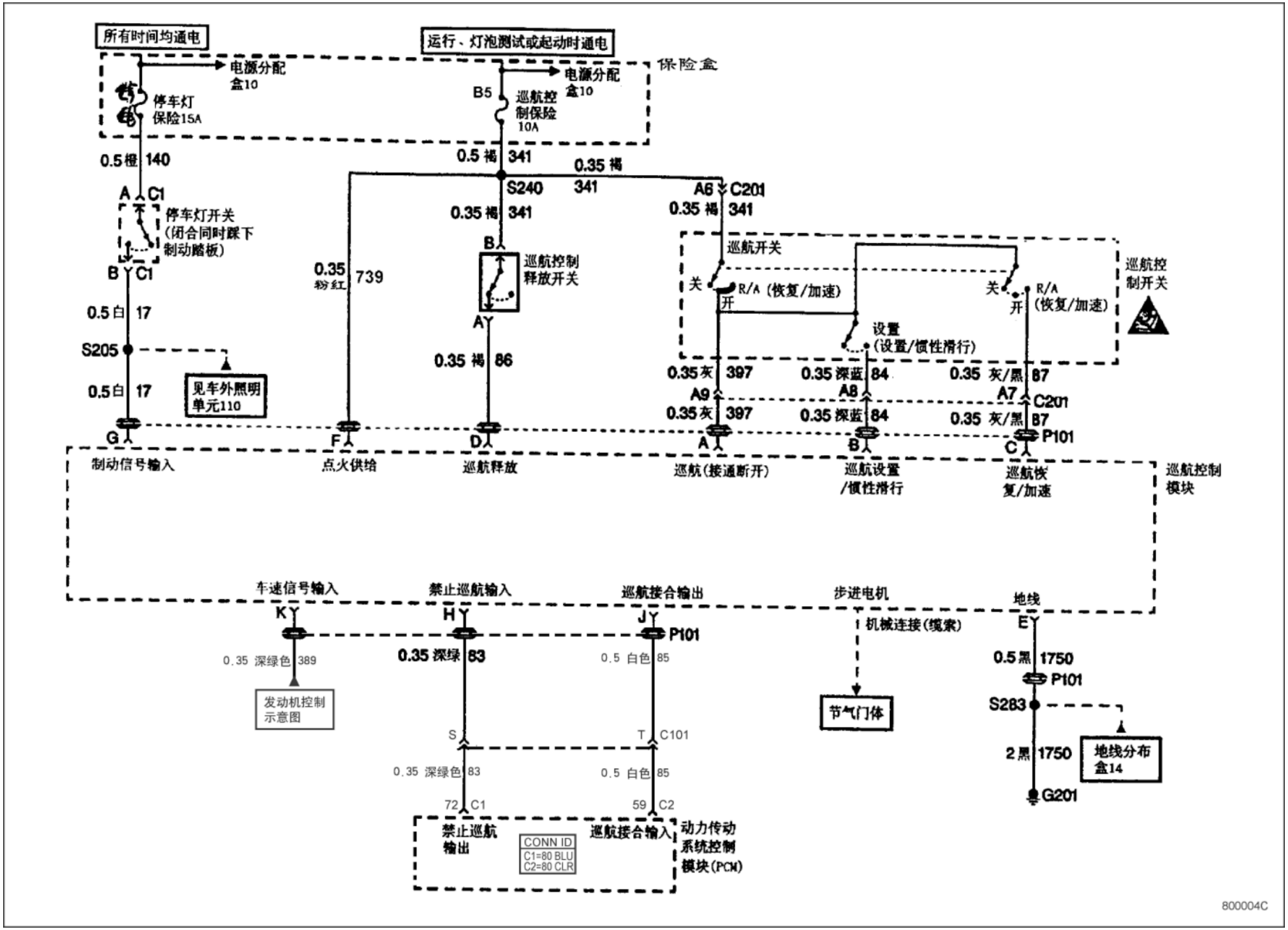
所有时间均通电
运行、灯泡测试或起动时通电
保险盒
电源分配盒10
停车灯保险15A
B5
巡航控制保险10A
0.5橙 140
0.5褐 341
0.35褐 341
S240
A6 C201
0.35褐 341
A C1
停车灯开关(闭合同时踩下制动踏板)
B C1
0.35粉红 739
B
巡航控制释放开关
A
巡航开关
关
R/A (恢复/加速)
开
设置(设置/惯性滑行)
巡航控制开关
0.5白 17
S205
0.5白 17
见车外照明单元110
0.35褐 86
0.35灰 397
0.35深蓝 84
0.35灰/黑 87
A9
A8
A7 C201
0.35灰 397
0.35深蓝 84
0.35灰/黑 87
G
F
D
A
B
C P101
制动信号输入
点火供给
巡航释放
巡航(接通断开)
巡航设置/惯性滑行
巡航恢复/加速
巡航控制模块
车速信号输入
禁止巡航输入
巡航接合输出
步进电机
地线
K
H
J P101
机械连接(缆索)
E
0.35 深绿色 389
0.35深绿 83
0.5 白色 85
0.5黑 1750
P101
发动机控制示意图
节气门体
S283
S
T C101
2黑 1750
地线分布盒14
0.35 深绿色 83
0.5 白色 85
72 C1
59 C2
G201
禁止巡航输出
CONN ID
C1=80 BLU
C2=80 CLR
巡航接合输入
动力传动系统控制模块(PCM)
800004C